Блок фильтровентиляционный от табачного дыма типа БФВ-ТД

Рисунок 1. Блок БФВ-ТД Вертикальное исполнение

Блок фильтровентиляционный БФВ-ТД предназначен для удаления и очистки воздуха, содержащего табачный дым из курительных комнат типа КФВК (см. каталог ООО «НПП «ФОЛТЕР»). Эти блоки могут также обслуживать места, отведенные для курения (курилки), в жилых, общественных, административных и других зданиях.

Блоки БФВ-ТД выпускаются горизонтального и вертикального исполнений для размещения в подшивных потолках или в виде отдельно стоящих блоков (возможно декорирование под колонну).

Блоки БФВ-ТД оснащаются шкафом управления, позволяющим устанавливать необходимый расход воздуха. Блок может быть оснащен автоматикой включения, при появлении в помещении для курения людей, и выключением, после полной очистки воздуха помещения и отсутствия курильщиков.

Рисунок 2. Блок БФВ-ТД Горизонтальное исполнение

ТЕХНИЧЕСКИЕ ХАРАКТЕРИСТИКИ

Таблица 1

№ п./п.	Наименование показателей	Значения показателей	
		Исполнение	
		БФВ-ТД-01	БФВ-ТД-02
1.	Производительность по очищаемому воздуху, м³/ч	300-800	300-800
2.	Общий уровень шума, дБ (не более)*	40-55	40-55
3.	Птребляемая мощность, Вт	250	250
4.	Габаритные размеры, мм (не более): длина, L ширина, B высота, H	 1752 750 480	 450 840 2015
5.	Масса, кг (не более)	125	125

***Уровень шума измеряется на расстоянии 1м от блока**

Обозначение:

БФВ-ТД-01

Расшифровка:

Б-блок;
ФВ - фильтровентиляционный;
Т- табачный;
Д-дым;
02 - вертикальное исполнение;
01 - горизонтальное исполнение;

ООО «НПП «ФОЛТЕР»
г. Москва, 127238, Дмитровское шоссе, д.46, к.2
Телефон: +7 495 730-81-19,
folter@folter.ru, www.folter.ru

ОБЩЕЕ УСТРОЙСТВО

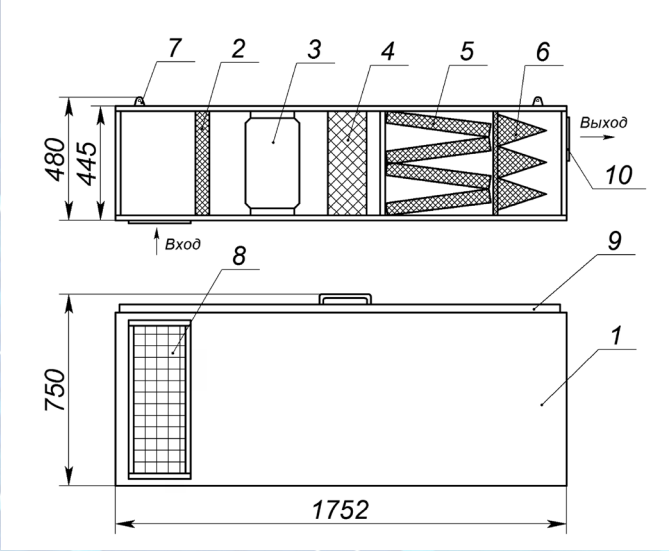

Рисунок 3. Общий вид блока БФВ-ТД-01

1 - корпус блока;
2 - фильтр гофрированный ФЯГ;
3 - вентилятор;
4 - фильтр складчатый ФяС;
5 - ячейки угольного фильтра ЯУФ2;
6 - фильтр карманный с ионообменным материалом;
7 - строповочные петли;
8 - входная решетка;
9 - съемная дверь;
10 - выходная решетка.

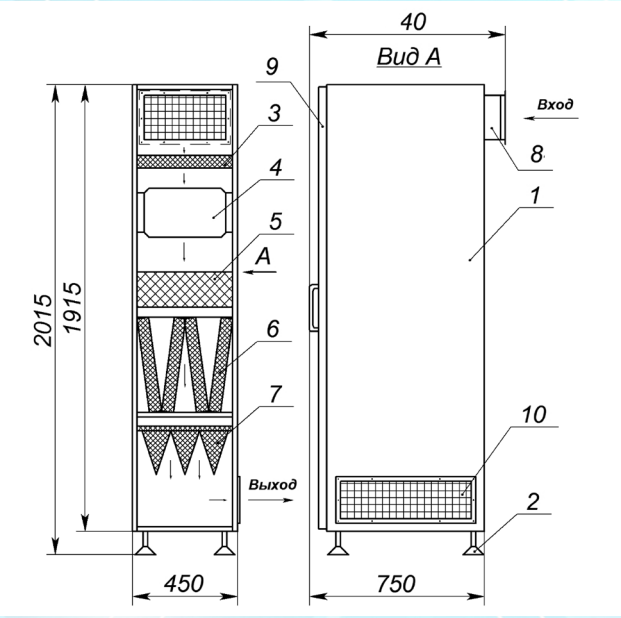

Рисунок 4. Общий вид блока БФВ-ТД-02

1 - корпус блока;
2 - опоры;
3 - фильтр гофрированный ФяГ;
4 - вентилятор;
5 - фильтр складчатый ФяС;
6 - ячейки угольного фильтра ЯУФ2;
7 - фильтр карманный с ионообменным материалом;
8 - входной патрубок с решеткой;
9 - съемная дверца;
10 - выходная решетка.

ТЕХНИЧЕСКОЕ ОБСЛУЖИВАНИЕ

В процессе эксплуатации все фильтры многоступенчатой системы фильтрации загрязняются и должны заменяться.

По опыту эксплуатации замена фильтров должна производиться 1-2 раза в год. При более интенсивной эксплуатации замена фильтров должна производиться чаще.

Замена фильтров производится после снятия съемной дверцы (9) (рис.3) и может проводиться персоналом, не имеющим какой-либо специальной квалификации.